Specifications

	MRC-KA20	PRC-KA20	MRC-KA30	PRC-KA30
촬상소자	1/2.8" "Exmor" CMOS			
유효 화소수	1920[H]x1080[V] (Approximately 2.38 million pixels)			
출력 비디오 포맷	1920x1080p60, 1920x1080i60, 1920x1080p30, 1280x720p60, 1280x720p30, 720x480i59.94(CVBS only), 1920x1080p59.94, 1920x1080i59.94, 1280x720p59.94, 1920x1080p50, 1920x1080i50, 1920x1080p25, 1280x720p50, 1280x720p25, 720x576i50(CVBS only)			
영상출력	HD/3G-SDI(Level A/B), HDMI, CVBS	HD/3G-SDI(Level A/B) with Genlock , HDMI	HD/3G-SDI(Level A/B), HDMI, CVBS	HD/3G-SDI(Level A/B) with Genlock , HDMI
줌 배율	광학 x20, 디지털 x12		광학 x30, 디지털 x12	
렌즈	f=4.7 ~ 94mm F1.6 ~ F3.5		f=4.3 ~ 129mm F1.6 ~ F4.7	
수평화각	59.5˚(W), 3.3˚(T)		63.7˚(W), 2.3˚(T)	
Tally Led	Red Color			
Audio	Stereo Input			
IR Input	O			
최저조도	0.1lx (1/30 sec, High Sensitivity On) 0.4 lx (1/30 sec, High Sensitivity Off) 0.02lx (1/4 sec, High Sensitivity On) 0.05 lx (1/4 sec, High Sensitivity Off)		0.35lx (1/30 sec, High Sensitivity On) 1.4 lx (1/30 sec, High Sensitivity Off) 0.05lx (1/4 sec, High Sensitivity On) 0.19 lx (1/4 sec, High Sensitivity Off)	
Day & Night	AGC, TDN (ICR)			
Focus	Semiauto/ Auto/ Manual			
Image Flip	On/ Off			
Zoom Speed	0~7			
Focus Near Limit	0.8m/ 30cm/ 11cm/ 1cm/ Over Inf/ 20m/ 10m/ 6m/ 4.2m/ 3.1m/ 2.5m/ 2.0m/ 1.65m/ 1.4m/ 1.2m			
AF Sensitivity	Normal/ Low			
Defog Mode	Off/ Low/ Mid/ High			
High Sensitivity	Off/ On			
Noise Reduction	Off/ 1~5			
Aperture	10, 0~15			
White Balance	Auto/ Indoor/ Outdoor/ One Push/ ATW/ Manual/ Outdoor Auto/ Sodium Auto/ Sodium/ Sodium Out Auto			
Program AE	Full Auto/ Bright/ Shutter Pri/ Iris Pri/ Manual			
WDR	Off/ On/ VE			
BLC	Off/ On			
운전 각도	Pan: -172 ˚ ~ 172 ˚ (Non-Endless) / Tilt: total 220 ˚ (-20 ˚ ~ 0 ˚ ~ 180 ˚ ~ -160 ˚)			
운전 속도	Manual: 0.002 ˚ /sec ~180 ˚ /sec (줌 배율과 연동), 프리셋: 300 ˚ /sec, 스윙: 1 ˚ /sec ~ 180 ˚ /sec			
프리셋 설정	255 프리셋[VISCA], 255 프리셋[PELCO], (레이블 설정, 개별 영상 설정)			
스윙 설정	8 스윙			
패턴 설정	8 패턴			
그룹 설정	8 그룹 (20 동작/그룹)			
기타 기능	Smart-Flip, Home Position Set, Auto Parking, Power Up Action 등			
Cam ID	PELCO: 1~14, VISCA: 1~14 setting			
통신	RS-422/485, RS-232C, 리모컨			
프로토콜	PELCO-D/P, VISCA			
OSD	메뉴, 위치표시 등			
동작 온도	0 ˚ C ~ 40 ˚ C(32 ˚ F~104 ˚ F)			
정격 전원	DC 12V ± 10% (Max 1A)			
크기(W x D x H)	180.6 x 197.8 x 203.0 mm			
무게	약 1.95Kg			

Dimension (mm)

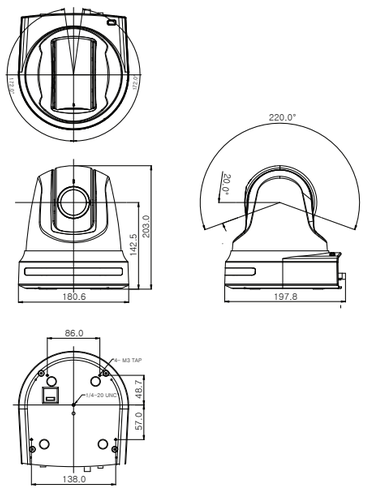

Bracket (벽부형) : 옵션

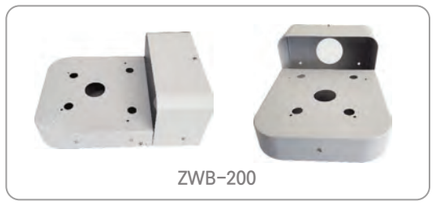

AVICS (주)한국에빅스

서울시 강서구 양천로 583, B동 2208호 (염창동, 우림블루나인)
Tel. 02.322.3264 Fax. 02.322.6573
www.avics.co.kr

HD PTZ REMOTE CAMERA

MRC/PRC Series

HD/3G-SDI HDMI Genlock CVBS

AVICS (주)한국에빅스

www.avics.co.kr

MRC/PRC Series

1/2.8인치 Exmor CMOS 센서 및 20/30배 광학 줌렌즈 탑재

새로운 디자인으로 더욱 더 업그레이드 된 국산 리모트 카메라입니다.
기존 모델에 비해 편리한 설치 및 운용이 가능하며 저렴한 가격대의
우수한 성능의 카메라로 다양한 연출이 가능합니다.

MRC-KA20/30

- Full HD 1080p/1080i 출력
- 20/30배 광학 줌렌즈
  4.7mm~94mm(KA20)
  4.3mm~129mm(KA30)
- 2.38백만 픽셀 해상도 (60프레임/초)
- 최저조도 0.1(KA20)/0.35 (KA30) 룩스
- 255개(VISCA/PELCO)의 프리셋 지정
- Smart Image Flip, Home Position 지정
- Parking Action, Power Up Action
- HD/3G-SDI(Level A/B), HDMI, CVBS
- Stereo Audio Input 지원
- Tally 지원
- 운전각도 : Pan: -172 ˚ ~ 172 ˚ / Tilt: total 220 ˚
- 색상 : Gray / Black

1.28" Exmor | 1080 FULLHD | 20/30x | On Air Tally | Stereo Audio Input | CVBS | 0.1/0.35 Lux | 255 PRESET | HDMI | HD/3G-SDI

PRC-KA20/30

- Full HD 1080p/1080i 출력
- 20/30배 광학 줌렌즈
  4.7mm~94mm(KA20)
  4.3mm~129mm(KA30)
- 2.38백만 픽셀 해상도 (60프레임/초)
- 최저조도 0.1(KA20)/0.35 (KA30) 룩스
- 255개(VISCA/PELCO)의 프리셋 지정
- Smart Image Flip, Home Position 지정
- Parking Action, Power Up Action
- HD/3G-SDI(Level A/B) with Genlock, HDMI
- Stereo Audio Input 지원
- Tally 지원
- 운전각도 : Pan: -172 ˚ ~ 172 ˚ / Tilt: total 220 ˚
- 색상 : Gray / Black

1.28" Exmor | 1080 FULLHD | 20/30x | On Air Tally | Stereo Audio Input | Genlock | 0.1/0.35 Lux | 255 PRESET | HDMI | HD/3G-SDI

후면 사진

MRC Series

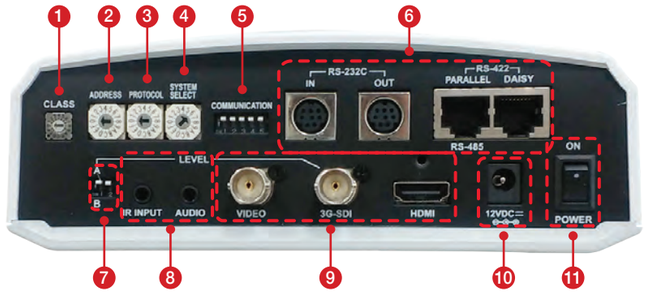

1. CLASS : 카메라 그룹화
2. ADDRESS : 카메라 주소 부여
3. PROTOCOL : VISCA/PELCO-D/PELCO-P 선택
4. SYSTEM SELECT : 카메라 포맷 선택
5. COMMUNICATION : 통신방식 (RS-232/422/485) 선택
6. 통신방식
7. Level A/B : 3G-SDI 적용시 선택
8. 입력단자 (Audio In/ IR In)
9. 출력단자 (3G-SDI, HDMI, CVBS)
10. 전원
11. 전원 스위치

PRC Series

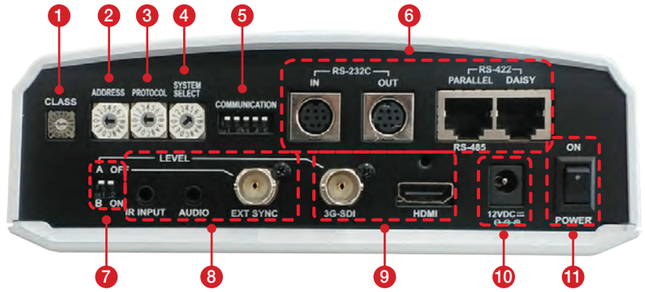

1. CLASS : 카메라 그룹화
2. ADDRESS : 카메라 주소 부여
3. PROTOCOL : VISCA/PELCO-D/PELCO-P 선택
4. SYSTEM SELECT : 카메라 포맷 선택
5. COMMUNICATION : 통신방식 (RS-232/422/485) 선택
6. 통신방식
7. Level A/B : 3G-SDI 적용시 선택
8. 입력단자 (Audio, IR, Genlock)
9. 출력단자 (3G-SDI, HDMI)
10. 전원
11. 전원 스위치

* Level B는 향후 업데이트 예정

Remote Controller

RM-KA200

- 양방향 커뮤니케이션을 이용한 카메라 상태 실시간 확인
- 카메라 정보 확인용 LCD 창 탑재
- 최대 14 카메라 제어
- 프리셋 255개 지원
- Swing, Pattern, Group 편집 및 리콜 8개 지원
- Pan/Tilt/Zoom 단계별 조절
  (버튼: 각각 8단계, 조이스틱: P-24, T-23, Z-16단계)
- VISCA 프로토콜 지원
- RS-232, 422 통신 인터페이스
- 통신속도: 9600bps, 38400bps
- Zoom/Focus 사용자위주 위치 전환 기능
- 다이얼 노브를 이용한 색감, 노출 등 단계별 조정

RM-KA100

- 컴팩트한 타입의 키보드 컨트롤러
- 최대 4대 카메라 제어
- 설치 편의성을 위하여 LAN JACK 지원
- 422 통신 인터페이스
- LCD 디스플레이 적용
- PAN/TILT/ZOOM 제어를 조이스틱을 이용하여 속도를 가변적으로 제어 가능
- 각 버튼에 LED를 적용하여 제어 확인
- 텍 스위치 적용으로 스위치 감도 향상